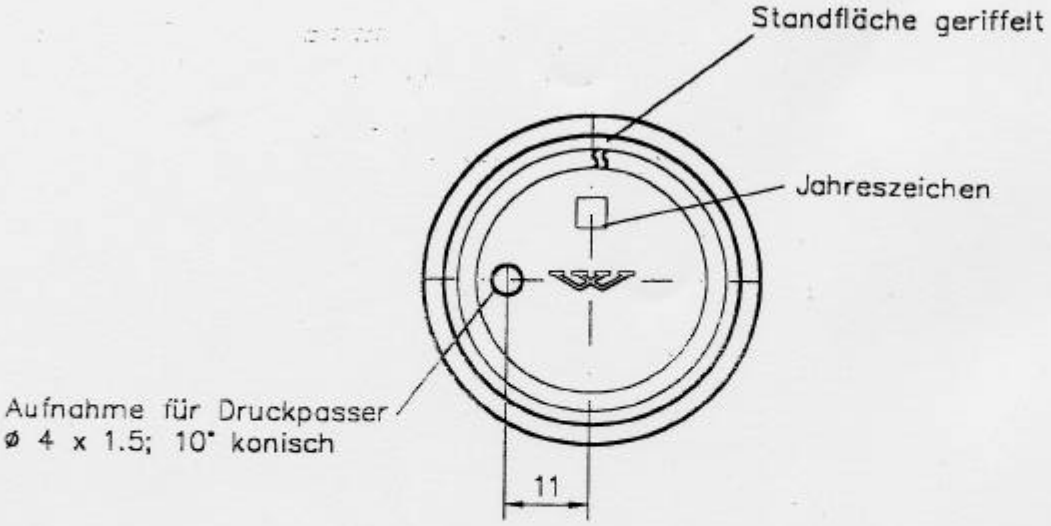

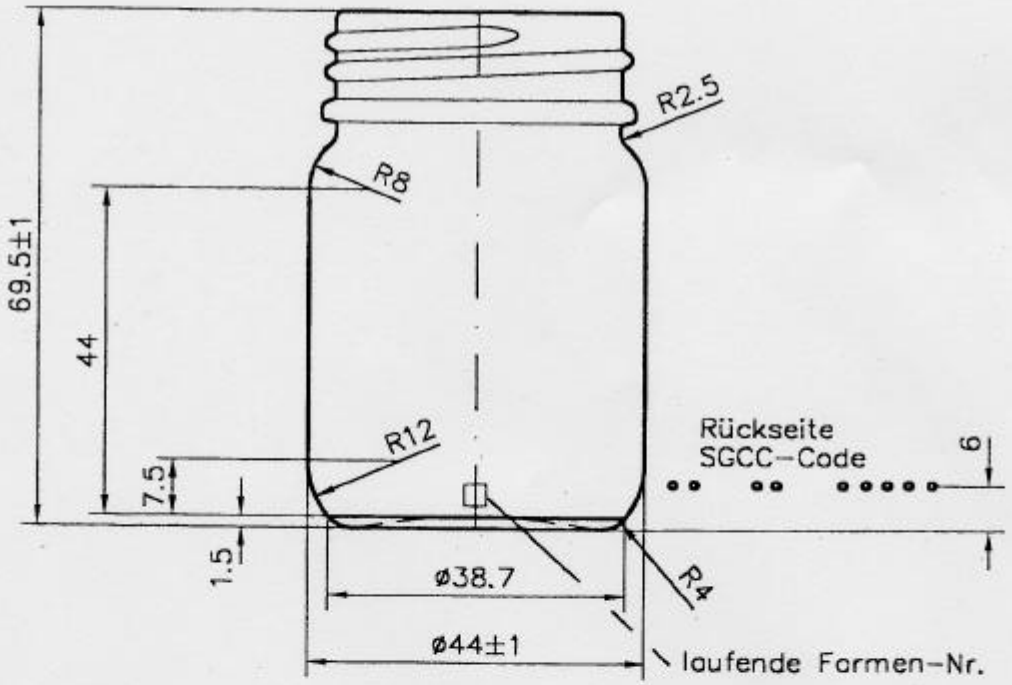

				Mündung :	Inh. rv.	66 ± 3 ml	Maßstab 1:1
				AM 400954 GL 40x4	Glasgew.	≈ 73 g	Zeichn.-Nr. AH 401306b
b	CAD	07.11. 2001	Ko	Halsdurchgang min. ø : 28.3			Formen-Nr. IS-62-57
a	überarbeitet	10.04. 1984	Jä	BENENNUNG: 50 ml Zylinderglas			Wisthoff GmbH. & Co.
Änd.	Mitteil.	Dat.	Na.				
	Name	Datum					
Gez.	Ko	08.09.1972		Änderungen im Rahmen des technischen Fortschritts vorbehalten Vervielfältigung und Weitergabe an Dritte ist untersagt! Diese Computerzeichnung darf nicht manuell geändert werden !			Glashütten Essen-Steele
Gepr.							